Кран-манипулятор автомобильный модели 659102-0001200-47

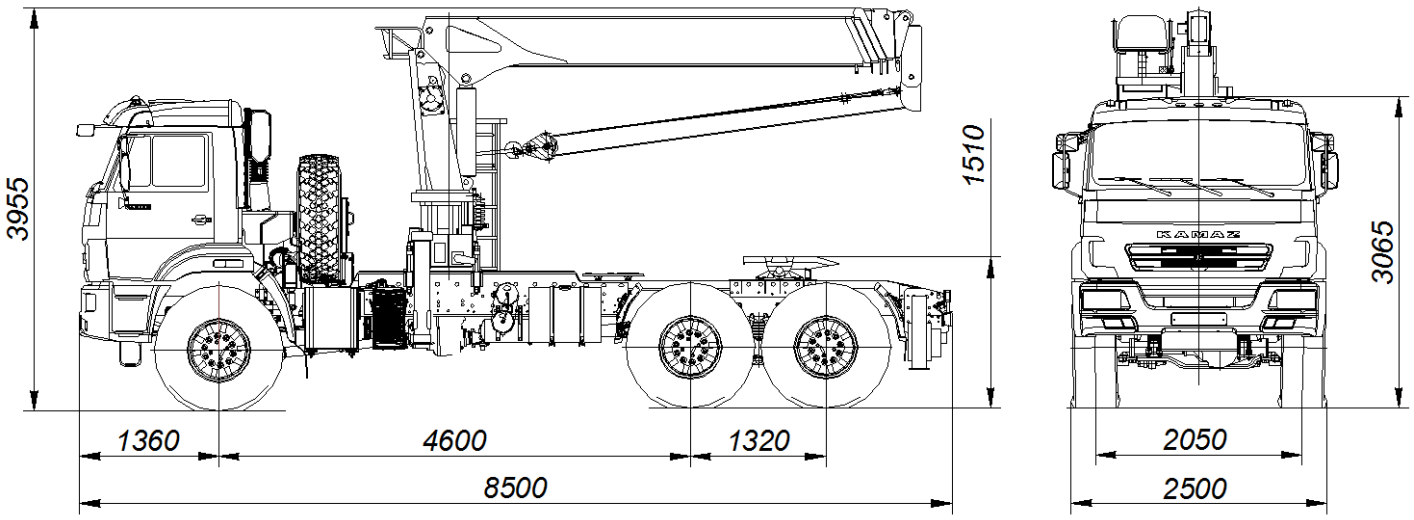

Размеры для автомобиля снаряженной массы: * - с шинами 425/85R21

ТЕХНИЧЕСКИЕ ХАРАКТЕРИСТИКИ

Колёсная формула	**6х6**
Базовое шасси	**КАМАЗ-43118-3011-50**
Краноманипуляторная установка «KANGLIM KS1256G-II TOP» **Тросовый, управление с верхнего сиденья (при работе), управление с земли (при установке на выносные опоры)** **Грузовой момент, т·м** **Грузоподъемность, кг:** **- максимальная** **- на максимальном вылете** **Вылет, м:** **- максимальный** **- минимальный**	 **15** **6500** **300** **18,7** **2,0**
Задние дополнительные опоры раздвижные с наибольшей величиной раздвижения аутригеров, мм	**4230**
Снаряженная масса крана-манипулятора автомобильного, кг **- на переднюю ось, кг** **- на заднюю тележку, кг**	**13150** **5750** **7400**
Технически допустимая нагрузка на седельно-сцепное устройство, кг	**8280**
Технически допустимая полная масса крана-манипулятора автомобильного, кг **- на переднюю ось, кг** **- на заднюю тележку, кг**	**21510** **5510** **16000**
Технически допустимая масса буксируемого прицепа, кг	**12000**
Технически допустимая масса автопоезда, кг	**33510**
Габаритные размеры, мм: **Длина** **Ширина** **Высота**	 **8500** **2500** **3955**
Седельно-сцепное устройство **Габаритные размеры, мм:** **- высота (от уровня земли до верхней полки седельно-сцепного устройства)**	 **1510**
Двигатель (ЕВРО-5)	**КАМАЗ-740.705-300**
Максимальная мощность двигателя, кВт (л. с.)	**221 (300)**
Максимальная скорость, км/ч	**80**